M SORNIK

Julij 2017, številka 13

Qnor nova blagovna znamka
ROTO ALVERSA
DEVENTER talna tesnila
Polkensko okovje
HOPPE črni modeli
Okovje za steklo
AKCIJA

Informator izdaja M SORA d.d. Norica

M SORA NORICA

Spoštovani!

Ekonomisti napovedujejo stabilno rast v gradbeništvu v Evropi. Tudi v Sloveniji se krivulja po dolgoletnem upadanju, obrača navzgor. V letošnjem letu je bilo izdanih precej več gradbenih dovoljenj, kot v zadnjih letih, kar vrača optimizem med vse nas, ki se ukvarjamo z okni in vrati.

Ponosno vam tokrat predstavljamo prve artikle z **našo blagovno znamko QNOR**. S to besedico, ki je pravzaprav izpeljanka iz **NORICA QUALITY**, bomo odslej označevali proizvode, narejene posebej za Norico, po naših navodilih ali skicah. Zanimivi bodo zaradi odlične kvalitete in ugodne cene.

V tej številki vam predstavljamo tudi **novost iz podjetja Roto Nemčija** - dvižno drsne stene **ALVERSA**. Značilno zanje je, da lahko z majhnimi modifikacijami pri okovju izvedete različne variante sten, od najenostavnejše, do 200kg variante z zelo elegantnim posluževanjem z ročico.

Pripravili smo vam odlično AKCIJSKO PONUDBO inox ročajev s prstnim čitalcem, saj za ročaje treh različnih dolžin odštejete le 366€. Ročaje odlikuje enostavna montaža in enostavna uporaba kupca.

Kaj bi naštevala. Prelistajte M Sornik, ne bo vam žal!

Lepo poletje vam želim!

Monika Žust, direktorica Norica

Kontakti M SORA NORICA / CENTRALA: 04 50 50 950 / Fax: 04 51 91 382 / E mail: norica@norica.si

Direktorica: Monika Žust / 04 50 50 322; 041-649-792 / monika.zust@norica.si

Komercialisti veleprodaja:			
Vodja Veleprodaje: Aleš Bogataj / 04-50-50-965; 031-616-097 / ales.bogataj@norica.si			
Aleš Končan	04 50 50 960		ales.koncan@norica.si
Bogdan Žakelj	04 50 50 961	041 482 549	bogdan.zakelj@norica.si
Božo Mlinar	04 50 50 962	041 439 900	bozo.mlinar@norica.si
Emil Govekar	04 50 50 954	051 421 904	emil.govekar@norica.si
Evgen Sovan	04 50 50 968	031 657 243	evgen.sovan@norica.si
Franci Zabukovec	04 50 50 951	041 778 175	franci.zabukovec@norica.si
Gregor Šinkovec	04 50 50 974	031 814 416	gregor.sinkovec@norica.si
Jože Cigale	04 50 50 955	031 328 564	cigale.joze@norica.si
Mateja Podpeskar	04 50 50 910	051 376 787	mateja.podpeskar@norica.si
Mateja Primožič	04 50 50 963	041 407 525	mateja.primozic@norica.si
Miha Dolenc	04 50 50 959		miha.dolenc@norica.si
Robert Lepir	04 50 50 903	041 734 159	robert.lepir@norica.si
Saša Grošelj	04 50 50 918		sasa.groselj@norica.si
Komercialisti objektna prodaja:			
Vodja objektne prodaje: Matjaž Rakušček / 04-50-50-901; 041-465-443 / matjaz.rakuscek@norica.si			
Andrej Celec	04 50 50 906	051 604 391	andrej.celec@norica.si
Dejan Bogataj	04 50 50 914	041 308 987	dejan.bogataj@norica.si
Gregor Kogovšek	04 50 50 902	031 493 991	gregor.kogovsek@norica.si
Luka Erznožnik	04 50 50 911	041 465 647	luka.erznoznik@norica.si
Urban Jenko	04 50 50 913	031 788 247	urban.jenko@norica.si

TEHNIČNO SVETOVANJE

PROGRAM OKOVJE ROTO : Evgen Sovan, Jože Cigale, Emil Govekar, Mateja Primožič
PROGRAM OKOVJE GU: Aleš Končan, Jože Cigale, Aleš Bogataj, Mateja Primožič
PROGRAM KLJUKE HOPPE: Mateja Podpeskar, Robert Lepir, Mateja Primožič
PROGRAM OKOVJE GEZE: Luka Erznožnik, Dejan Bogataj, Matjaž Rakušček
PROGRAMI RWA IN AVTOMATIKA GEZE: Matjaž Rakušček, Dejan Bogataj, Gregor Kogovšek
PROGRAMI RWS , KONTROL EVAKUACIJE: Dejan Bogataj, Gregor Kogovšek, Matjaž Rakušček
PROGRAM OKOVJA ZA STEKLO: Urban Jenko, Luka Erznožnik, Gregor Šinkovec
PROGRAM LESENI, PVC IN ALU PANELI: Jože Cigale, Emil Govekar
PROGRAM GRAD EXPORTOVI PANELI: Miha Dolenc, Bogdan Žakelj
PROGRAM VIJAČNI MATERIALI: Aleš Bogataj, Bogdan Žakelj
PROGRAM ANTIPANIC SISTEMI: Emil Govekar, Matjaž Rakušček, Luka Erznožnik
PROGRAM ALU POLIC: Emil Govekar, Bogdan Žakelj
PROGRAM PVC POLIC: Mateja Podpeskar, Emil Govekar, Bogdan Žakelj
PROGRAM RAL MONTAŽA: Božo Mlinar, Emil Govekar, Jože Cigale
PROGRAM MONTAŽNI MATERIALI: Božo Mlinar, Aleš Bogataj
PROGRAM ORODIJ IN STROJEV: Jože Cigale

TESNILNE MASE Qnor

SILIKON NEUTRAL

- trajno elastična silikonska tesnilna masa izdelana na nevtralni osnovi
- za vgrajevanje stekla v lesene, aluminijaste ali PVC okvirje
- za tesnjenje stikov različnih materialov (steklo, les, beton, opeka, kamen, keramika, jeklo, aluminij)
- UV obstojen
- pakiran v 300ml kartušah in 600ml Al črevesih
- transparent , bele in črne barve

AKRIL KIT

- akrilna tesnilna masa na osnovi akrilatne disperzije
- za tesnjenje poroznih materialov in manjših razpok (beton, penobeton, les, keramika, mavčne plošče) v notranjih prostorih
- za tesnjenje stikov med okvirji vrat in oken z mavčnimi ploščami in betonskimi elementi
- uporaben tam kjer je potrebno rege prebarvati
- pakiran v 300ml kartušah
- bele barve

MS POLIMER

- tesnilna masa na osnovi hibridnega MS polimera
- zaradi trajne elastičnosti je uporaben za tesnjenje diletacijskih reg v gradbeništvu (beton, kovine, plastika)
- uporaben tam kjer je potrebno rege prebarvati (kjer silikonske mase niso zaželjene)
- uporaben za lepljenje trakov za RAL montažo
- pakiran v 600ml Al črevesih
- siva barva

NOVO

TESNILNE MASE Qnor

Novi Paralelnodrsni in nagibnodrsni sistemi: Roto Patio Alversa

Univerzalni centralni zapirni sistem in modularni drsni sistem za vse štiri ponujene različice.

Roto Patio Alversa

Roto Patio Alversa / KS	Roto Patio Alversa / PS	Roto Patio Alversa / PS Air	Roto Patio Alversa / PS Air Com
Nagibnodrsni sistem	Paralelnodrsni sistem		
z nagibnim prezračevanjem	brez/z režnim prezračevanjem	z nagibnim prezračevanjem	z nagibnim prezračevanjem Comfort
Teža krila najv. 160 kg Širina krila v utoru: 600–1650 mm Višina krila v utoru: 600–2700 mm	Teža krila najv. 200 kg Širina krila v utoru: 720–2000 mm Višina krila v utoru: 600–2700 mm	Teža krila najv. 160 kg Širina krila v utoru: 720–1650 mm Višina krila v utoru: 600–2700 mm	Teža krila najv. 200 kg Širina krila v utoru: 720–2000 mm Višina krila v utoru: 900–2700 mm

„KS“ nagibnodrsni sistem s prezračevanjem v nagibnem položaju
„PS“ paralelnodrsni sistem brez režnega prezračevanja oz. z njim
„PS Air“ paralelnodrsni sistem s prezračevanjem v nagibnem položaju.
„PS Air Com“,kombinacija paralelnodrsnega sistema s prezračevanjem v nagibnem položaju, z okensko pololivo.

- udobna namestitev škarij z zaskokom v nosilni profil
- preprosto nastavljanje višine tekalnih garnitur
- povečano območje nastavljanja od -2 do +6 mm
- zaradi varnostnega vijaka ne pride do poškodb na krilu, ni ga potrebno dvigovati oz. razbremenjevati.
- omogoča uporabo večje profilne globine

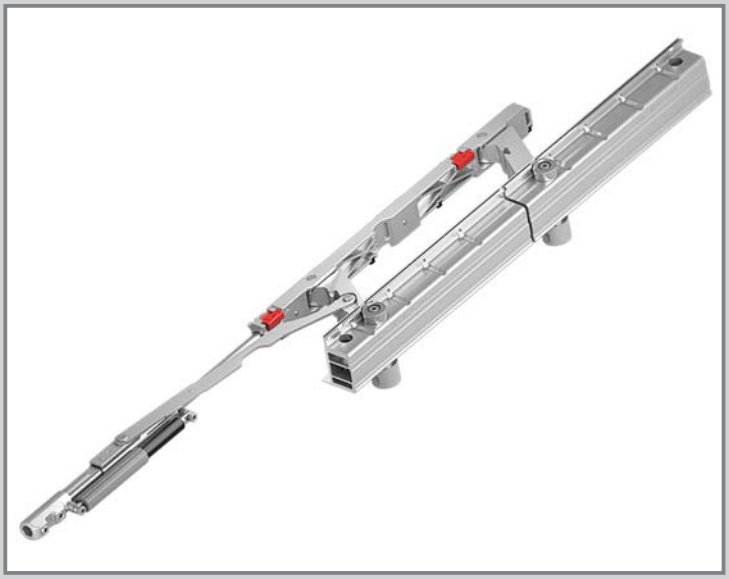

DBM 1212

Automatsko talno tesnilo z minimalnim potrebnim vgradnim prostorom

- možnost vgradnje v standardni utor okovja oken in vrat
- primeren tudi za izvedbe s PVC profili oken
- enostavna regulacija pritiska s 3mm inbus ključem
- montaža enostavno z vijačenjem od spodaj

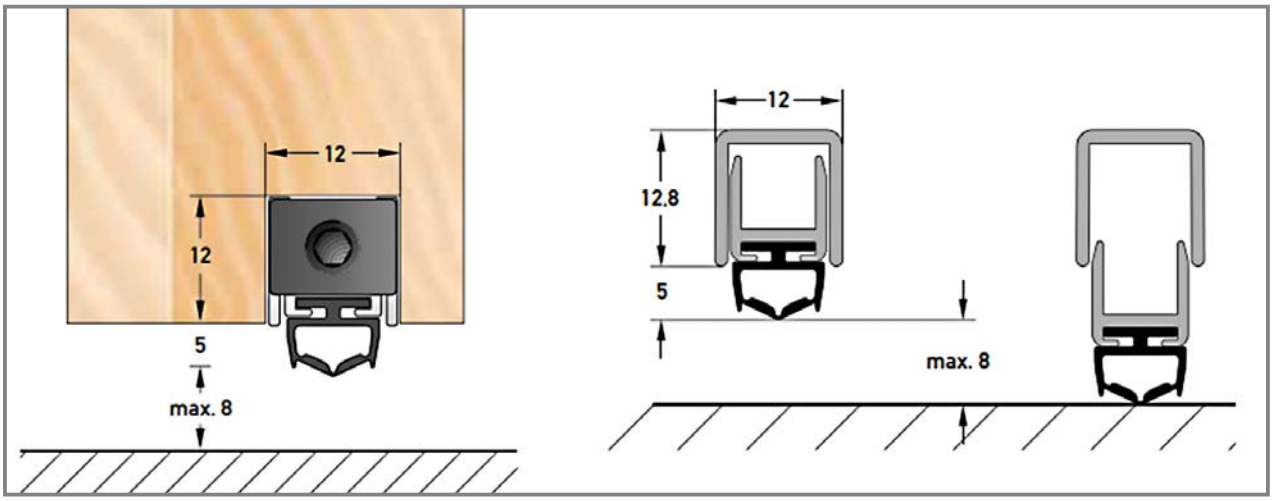

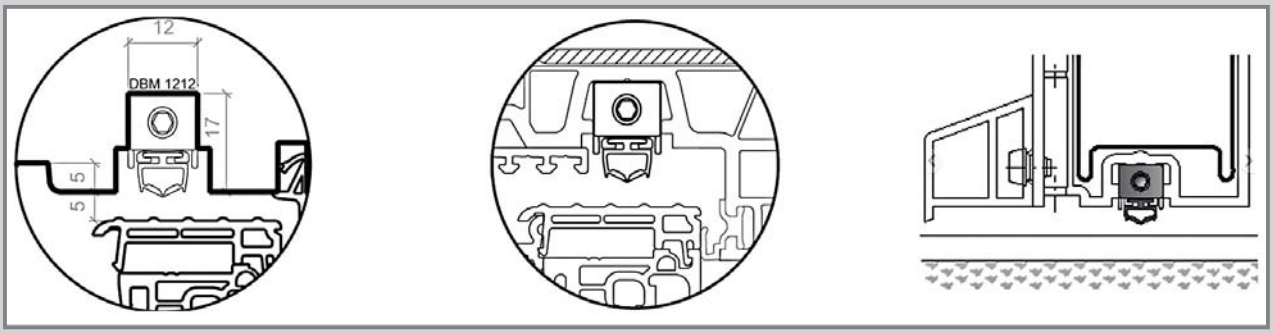

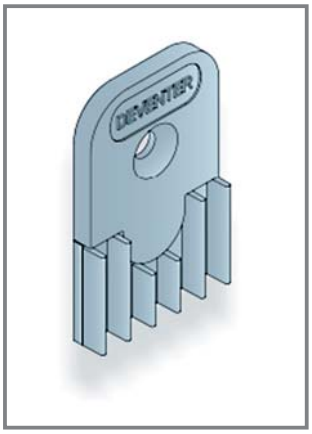

Phon Stop

PhonStop optimalna možnost kombinacije okvirne pripirne ploščice za avtomatsko talno tesnilo Deventer.

Zagotavljanje zvočne izolacije in dimotesnosti .

Izboljšanje vodotesnosti v vogalih.

Sistemi tesnil GOLL - SGFK

DVIŽNO DRSNE STENE

Proizvodnja novih ali servis obstoječih elementov

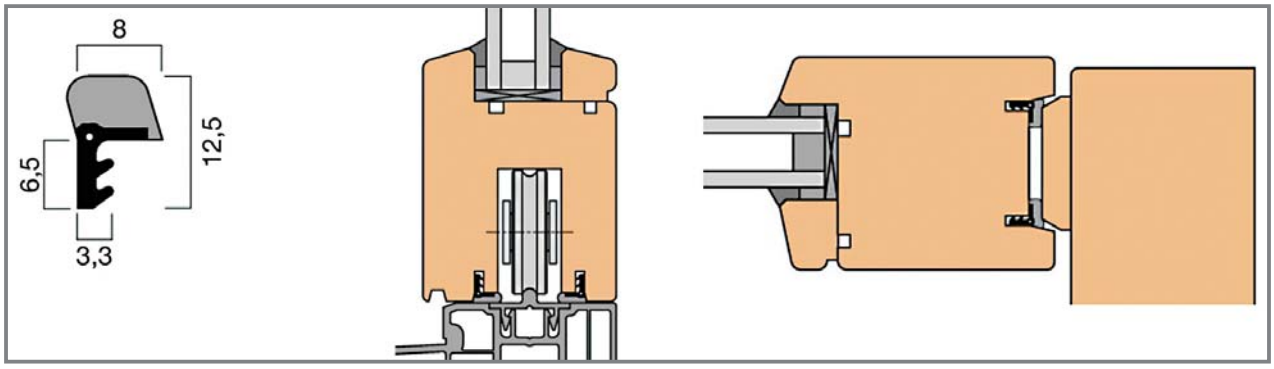

SUHO STEKLENJE ALU-LES

Možnost kvalitetnega tesnenja brez klasičnega silikoniranja

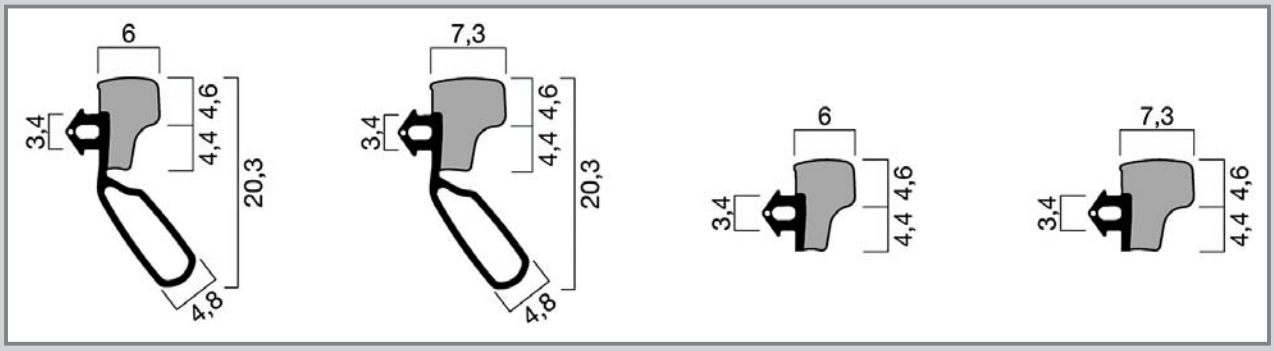

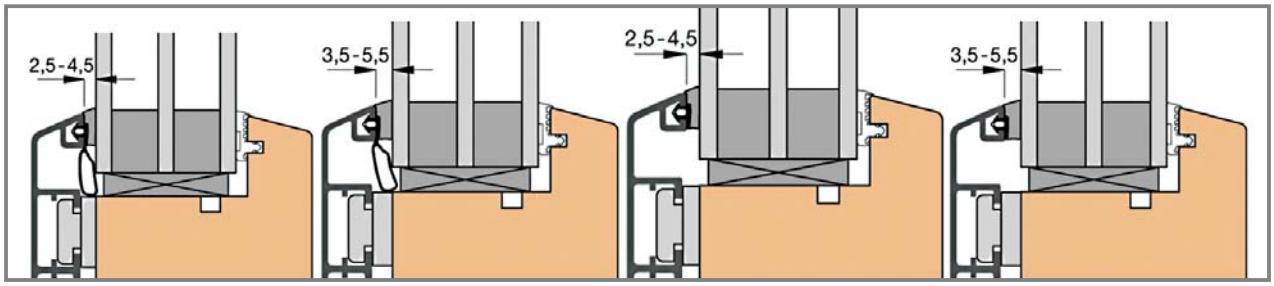

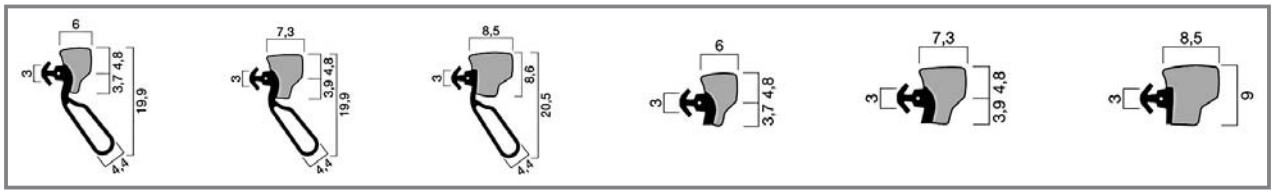

- penjeni silikon z vgrajeno stabilnostno vrvico in trdnim hrbtom za optimalno tesnenje
- zagotovljena dolgoletna vremenska, UV in ozonska obstojnost.izredno visoka sposobnost
- ponavlijevega vračanja materiala v izhodiščno obliko
- temperaturna obstojnost od -60°C do +180°

Roto vratne zapore

- podaljški za visoka vhodna vrata
- uporaba do višine krila 3000mm
- z rešitvijo dvokrilnih vrat s čelno letvijo
- dobavljivo v cilinder ali krpan izvedbi
- možnosti zaklepanja samo na bolcen oz. kavelj ali kombinacija kavelj + bolcen

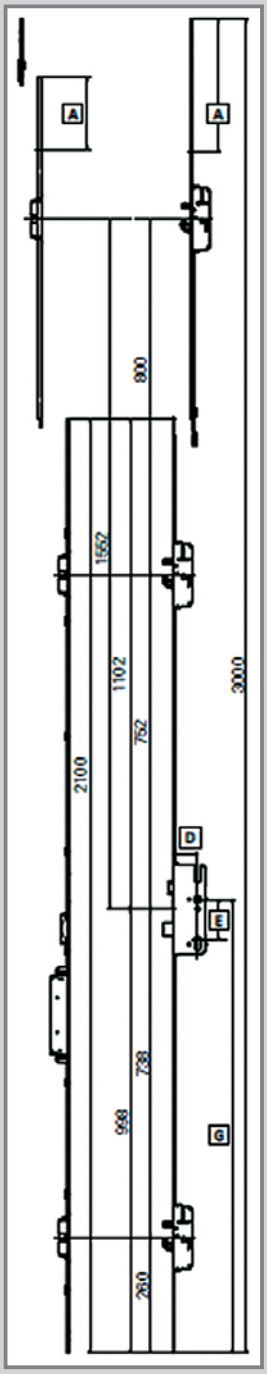

Quick Tape

Samolepljiva trdna pena sedaj na voljo tudi s TK sredico (termoplastična plastika)

Quick Tape – plošča iz trdne pene z obojestransko samolepljivo površino – omogoča hitro in enostavno izdelavo sendvič elementov brez kakršne koli dodatne uporabe lepil. Zaradi takojšnjega oprijema materiala na lepljivo površino so plošče izdelane s Quick Tape-om takoj primerne za uporabo.

Velika širina 1000mm omogoča tudi veliko končno površino z minimalnim spojem. Ker lahko odrezane dele ponovno uporabimo, tako rekoč nimamo nobene izgube materiala.

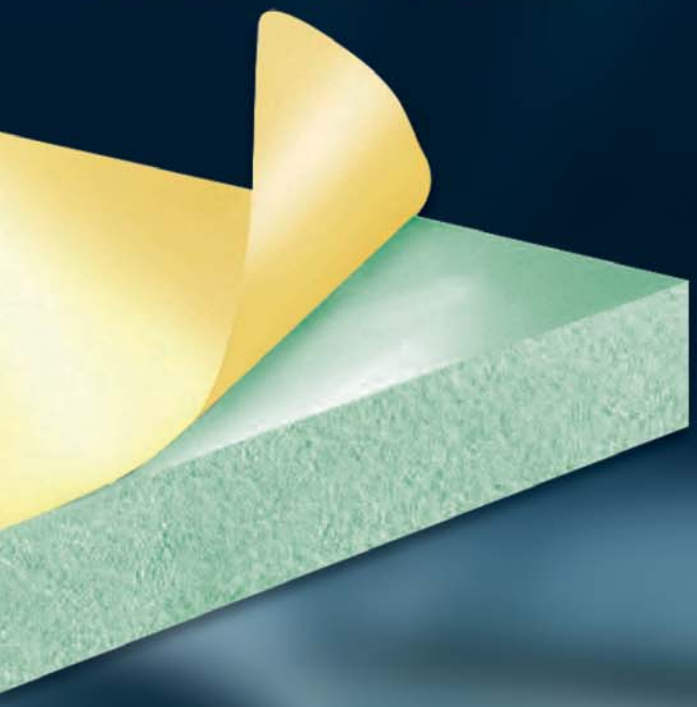

3 koraki do gotovega elementa:

1. Iz površine, ki jo bomo lepili je potrebno očistiti prah, mast, olje in ločilna sredstva
2. Odstranimo zaščitno silikonsko folijo in dodamo oblogo
3. Stisnemo z najmanj 2 do 3 N/cm² (2 do 3 t/m²), približno za 30 do 40 sek

Mogoče variante Quick Tape-a

PUR sredica | XPS sredica (s folijo za zvočno izolacijo) | TK sredica

Posebne lastnosti

- ✓ plošča iz trde pene s samolepljivo površino za enostavno izdelavo sendvič elementov
- ✓ hitro lepljenje po celotni površini
- ✓ odlična vlagoodpornost
- ✓ takojšnji oprijem, hitra uporaba in enostavno rokovanje
- ✓ ni poigravanja z leplili ali silikonskimi kartušami
- ✓ površina se ne umaže z lepilom ali silikonom
- ✓ elementi so po stiskanju takoj primerni za uporabo

tehnične lastnosti

sredica	XPS PUR TK
toplotna prevodnost	035 (XPS) 030 (PUR) 045 (TK)
gostota	35kg/m³ (XPS) 45-52kg/m³ (PUR) 150kg/m³ (TK)
tlačna trdnost (po EN 826)	0,30N/mm² (XPS) 0,40N/mm² (PUR) 2,60N/mm² (TK)

debelina (mm) *	10	16	20	21	24	25	26	30	40	50	91	130
U vrednost (W/m² x K) toplotna prevodnost 035, **XPS**	2,07	1,49	1,26	1,21	1,88	1,05	1,02	0,90	0,70	0,58	0,33	0,24
U vrednost (W/m² x K) toplotna prevodnost 030, **PUR**	1,99	1,42	1,19	1,15	1,03	0,99	0,97	0,86	0,67	0,60	0,31	0,22
U vrednost (W/m² x K) toplotna prevodnost 045, **TK**			1,52			1,28		1,11		0,72		
teža (kg/m²), **TK**			3,2			4,0		4,8		7,7		

* Na splošno so možne debeline od 10 do 130mm. Ostale debeline glede na povpraševanje!

Dimenzije (mm)	3000 x 1000	2000 x 1000

www.weiss-chemie.de

DRSNA POLKNA ELEGANTNO IN UČINKOVITO SENČENJE OBJEKTOV

Pri gradnji modernih objektov je veliko pozornosti namenjeno učinkoviti rabi energije. S pravilno umestitvijo objekta v prostor in uporabo steklenih površin (okna, panoramske stene, fiksne zasteklitve) želimo v zimskem času pridobiti čim več toplotne energije sonca in s tem prihraniti pri ogrevanju objekta. V spomladanskem in predvsem v poletnem času pa z učinkovitim senčenjem zmanjšujemo toplotno obremenitev objektov (pregrevanje) in s tem zagotavljamo ugodne bivalne pogoje. Seveda hkrati privarčujemo tudi pri energiji, ki bi jo sicer namenili za ohlajanje prostorov (npr. klimatizacija).

Za namene učinkovitega senčenja objektov je GEZE razvil sistem okovja Perlan 140 za polkna, ki zagotavlja enostavne in elegantne rešitve, hkrati pa zadovoljuje vse potrebne standarde.

Glavne lastnosti in prednosti sistema Perlan 140 za drsna polkna

- sistemska rešitev zgornjega vodenja in ALU pokrivnih mask
- sistemska rešitev spodnjega vodenja
- verzija KS (korozijska zaščita 4) za uporabo Perlan 140 okovja v težjih klimatskih razmerah (ob morju, bazenski kompleksi ipd.)
- fleksibilnost pri načrtovanju senčenja, saj sistem omogoča več opcij vgradnje (enokrilno, dvokrilno, sistem DUO SYNC, teleskopsko vodenje dveh ali treh polken)
- avtomatizacija polken s pogonom Perlan AUT NT ali Perlan AUT 2
- povezava sistema na hišni nadzorni sistem in s tem upravljanje sistema polken preko tipk, daljincev in vremenskih senzorjev

Teleskopsko trikrilno

Teleskopsko dvokrilno

Praktični primeru uporabe drsnih polken

MEHANIZMI ZA FIXNE IN GIBLJIVE LAMELE EUX

EUX okovje za ALUMINIJASTE, LESENE in PVC lamele s korakom 54 mm. Širina žleba je lahko 24-25 mm in 35-36 mm.

- enostavna vgradnja
- standardne barve: črna, bela, rjava, zelena
- možnost dobave v drugih RAL barvah
- primerno za različne ALU profile (Feal, ALU-K, SAPA, …)
- različni gornji in dolnji kompenzatorji
- različne ročice za vrtenje lamel
- enostavno vstavljanje v žleb
- okovje je testirano po EN 13659

Novi trend površinske obdelave stavbnega okovja - črna

V zadnjem času se vse pogosteje pojavlja površinska obdelava stavnega okovja v črni barvi. Temu trendu sledi večina proizvajalcev stavbnega okovja.

Tudi HOPPE je seriji kljuk za notranja vrata dodal nekaj modelov v črni barvi.

Kljuke iz serije TOULON s kvadratno rozeto vam poleg obdelav aluminij natur F1 in titan F9, od sedaj nudimo tudi v obdelavi **črna-mat F9714M.**

Tudi ta kljuka ima kot vse ostale hitro montažni trn in pa 10 let garancije na funkcionalnost.

Elektro odpirniki njihova razdelitev in njihove funkcije

Elektro odpirniki se v osnovi razlikujejo glede na napetost pri kateri delujejo in sicer poznamo elektro odpirnike, ki delujejo v območji 6 V, 12 V in 24 V. Od napetosti in same upornosti elektro odpirnika pa je odvisna tudi poraba toka, ki se giblje nekje v mejah od 50 mA 1500 mA.

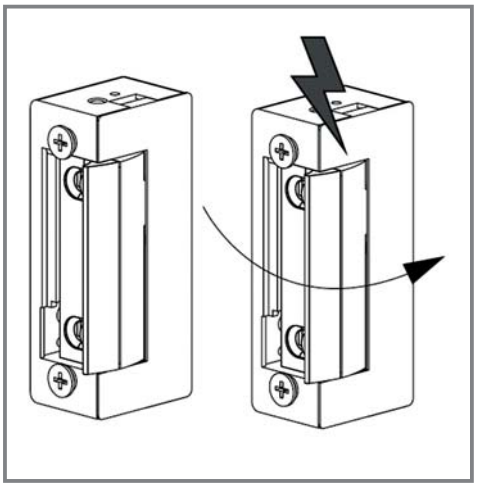

Standardni elekro odpirnik (impulzni) - NC se odpre, ko nanj pošljemo električni tok.

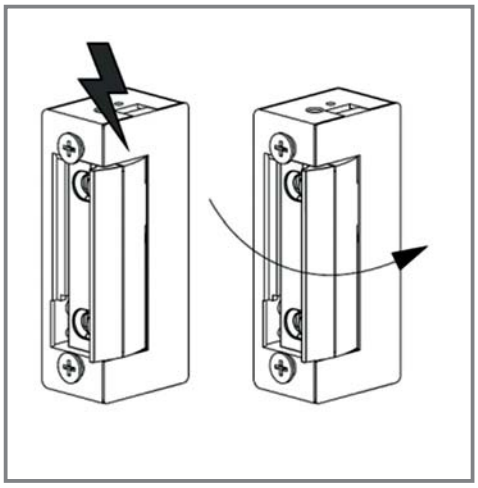

Fail safe- elekro odpirnik - NO je stalno priključen na električni tok in se odpre, ko električna napetost preneha delovati.

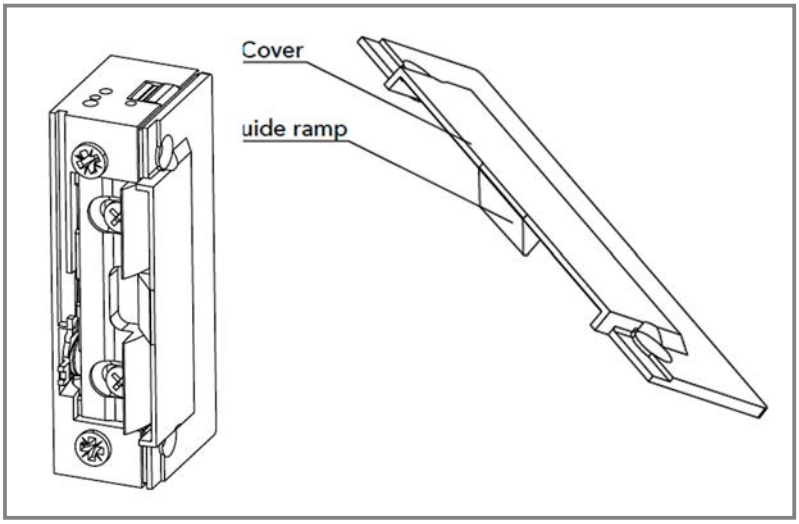

Elektro odpirnik z vodilom ima dodano vodilno ploščo kot zaščito elektro odpirnika. Vodilna plošča omogoča popolno integracijo ter boljše drsenje jezička ključavnice po elektro odpirniku.

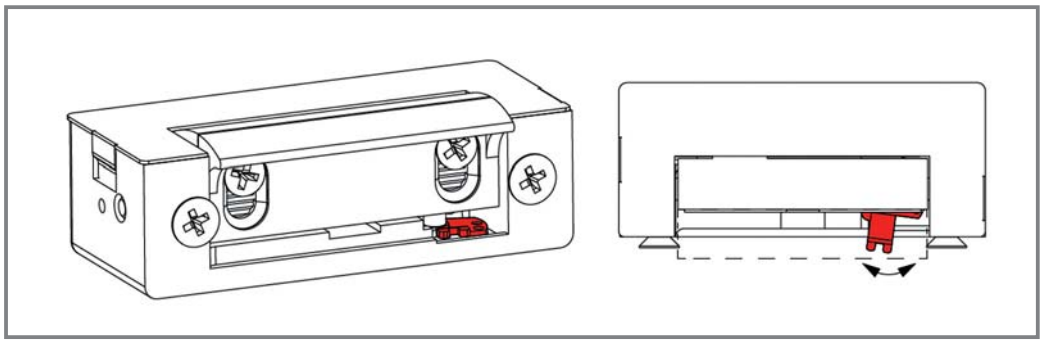

Mehanska deblokada elektro odpirnika (mehansko stikalo) - elektro odpirnik lahko trajno opremo, kar pomeni, da napetost nanj ne vpliva, s tem omogočimo stalen prehod skozi vrata.

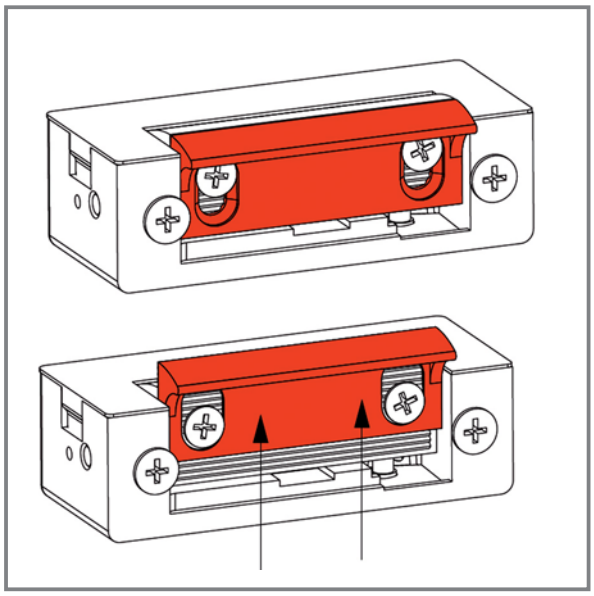

Nastavljiv pripirni jeziček s katerim nastavljamo pripirno os ključavnice.

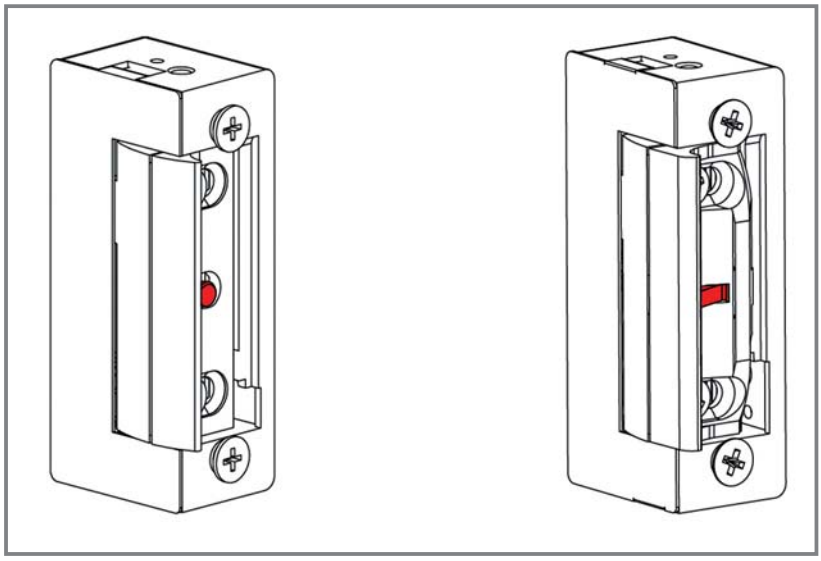

Zakasnitveni kontakt - zakasnitvena funkcija nam omogoči, da elektro odpirnik po aktivaciji ostane odprt toliko časa, dokler se vrata ne odprejo in ponovno zaprejo.

HIDDEN

Nov inovativen zelo modern skriti sistem z intergriranim vodilom v krilu.

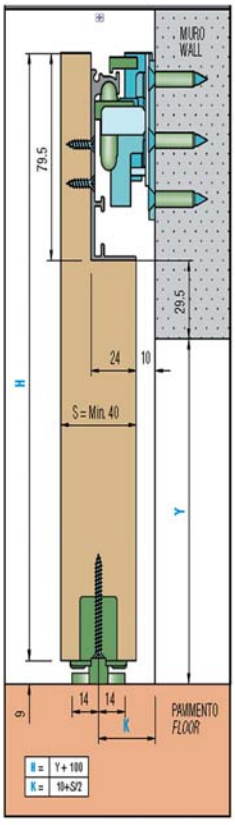

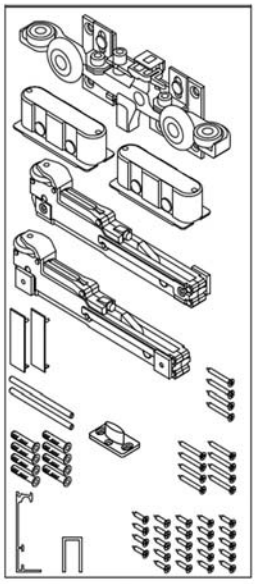

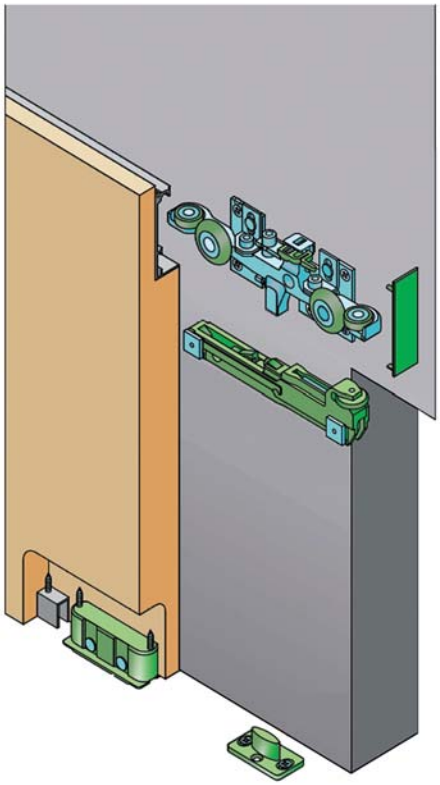

Vodilo je popolnoma nevidno in skrito. Standardna svetla mera prehoda je 90cm.
Krilo mora biti minimalno 25,3cm širše od svetle mere prehoda.

SILENT FILO

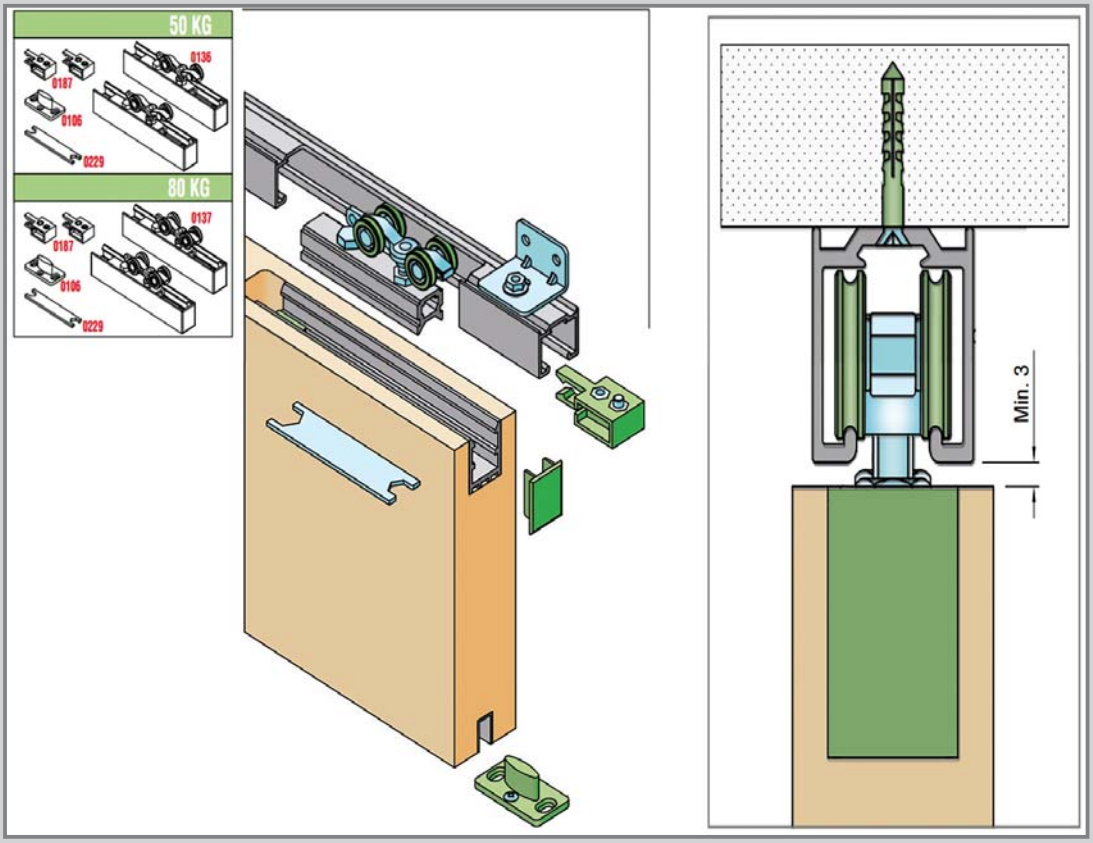

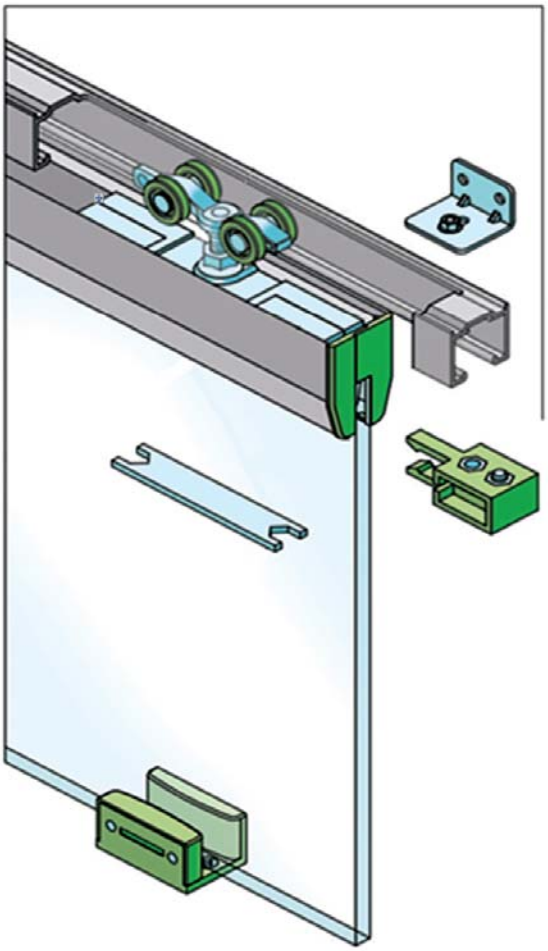

Nov preprost sistem, z minimalno vidljivostjo med tračnico in krilom.

Minimalni odmik tračnice od krila je 3mm, sistem je dobavljiv do 50kg, do 80kg ter do 120kg.

Enak sistem tudi za steklo, možno od 8mm do 12mm debelo steklo. Kolesa in tračnica so enaka.

Glasmarte LIGHTROLL 10/12

- Drsni sistemi za zasteklitev teras, balkonov in zimskih vrtov.
- Celostna rešitev na enem mestu, brez dodatnega improviziranja, pripravljeno na mero, z vsemi izvrtinami in izrezi.

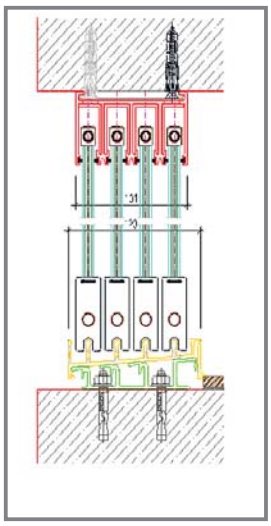

- Rešeno vertikalno tesnenje.

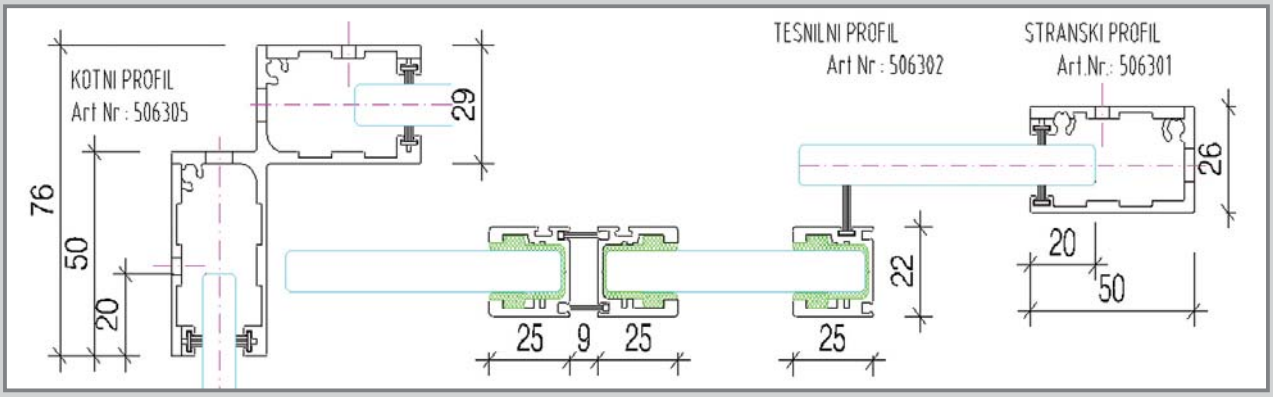

- Inovativno teleskopsko vodenje in zaklepanje - KOMFORT paket.

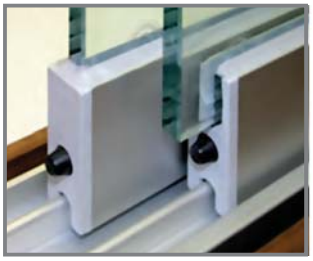

- Možnost izbire standardne ali nizke spodnje vodilne tračnice.

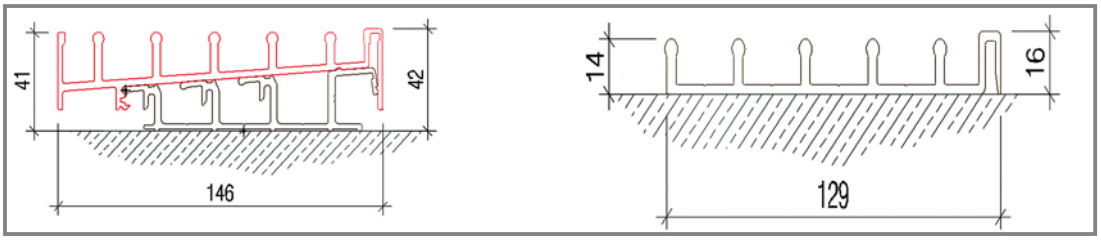

Za informacije in ponudbe nas kontaktirajte in z veseljem vam bomo pomagali.

Minimalni ALU podboj za krilna steklena vrata - *SET*

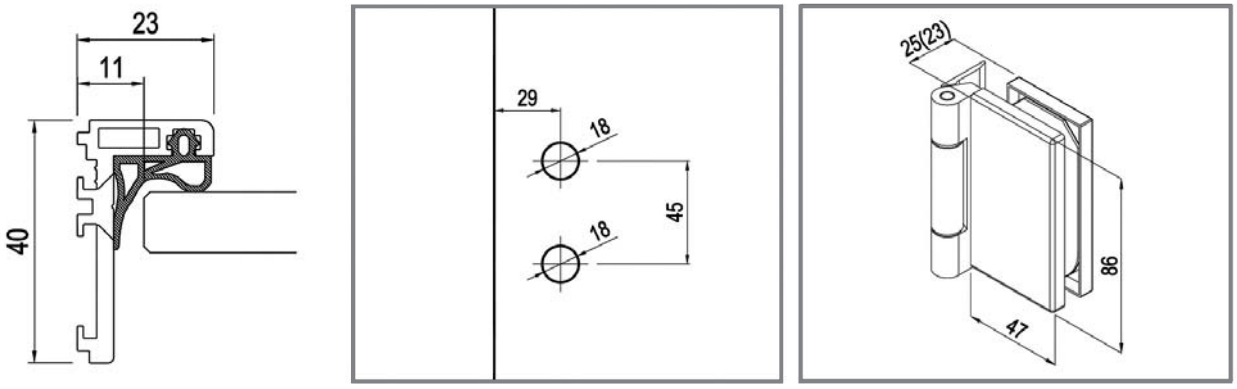

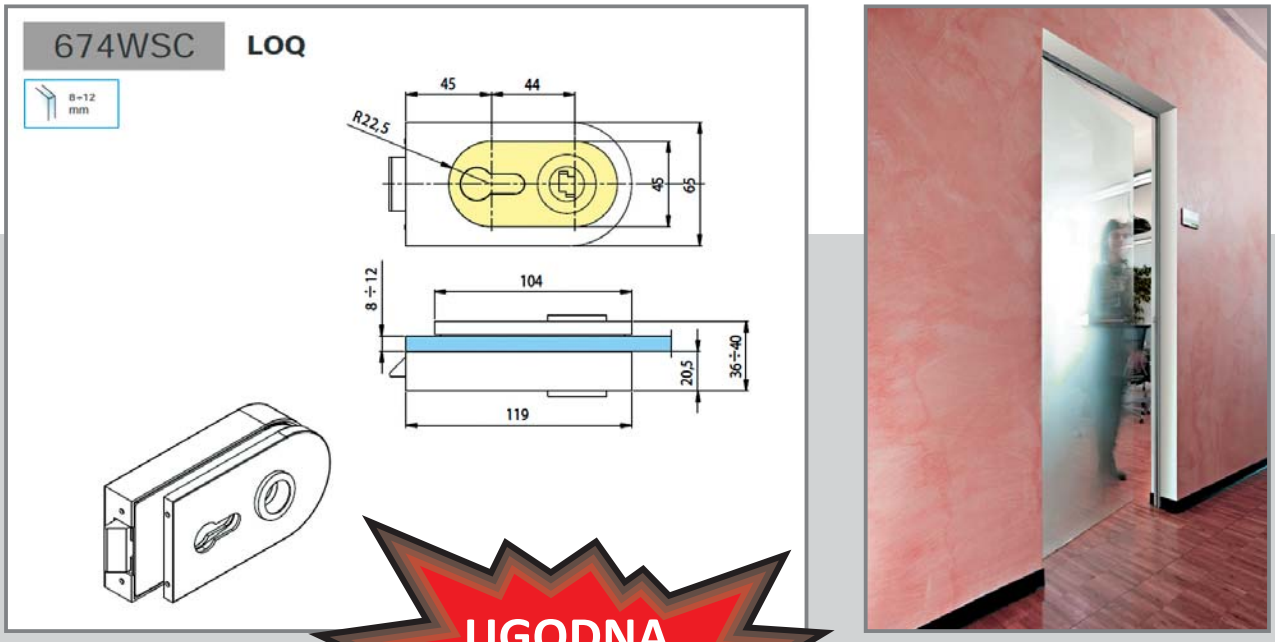

UGODNA PONUDBA

Set vsebuje:

- 1x 6m osnovni profil za minimalni podboj EV1 + 2x vogalna kotnika
- 1x 6m tesnila za 8 ali 10mm steklo; sive barve
- 2x tečaj GM EV1
- 1x komplet ključavnica + kljuka + cilindrični vložek+ prijemnik za na podboj
- ***vse obdelave ALU brušeno***

CENA ZA KOMPLET: **158,00 € + DDV**

Navkom

MSORNIK

ČITALNIKI PRSTNIH ODTISOV

NOVO

Bioreader Touchpad **BLACK EDITION**

- ROB IZ ČRNEGA ALUMINIJA
- LAŽJE VGRAJEVANJE
- KABELSKI SKLOPI ZA VSE VEČJE PROIZVAJALCE MOTORNIH KLJUČAVNIC
- PRIKLJUČITEV S KONEKTORJI
- STANDARDNO DIN NAPAJALNIK

PAKET Biohandle

ROČAJ IZ NERJAVEČEGA JEKLA Z VGRAJENIM ČITALNIKOM PRSTNIH ODTISOV

30 X 15 MM ROČAJ. DOLŽINE: 600, 800 ALI 1000 MM - VSE DOLŽINE PO ENOTNI CENI.

V PAKETU: ROČAJ, KABELSKI SKLOP, DIN NAPAJALNIK, KABELSKI PREHOD

KABELSKI SKOP S KONEKTORJI

DIN NAPAJALNIK (12V ALI 24V)

KABELSKI PREHOD

AKCIJA

velja do konca leta 2017

366 EUR + DDV